ARMATURA PARETE 1-2

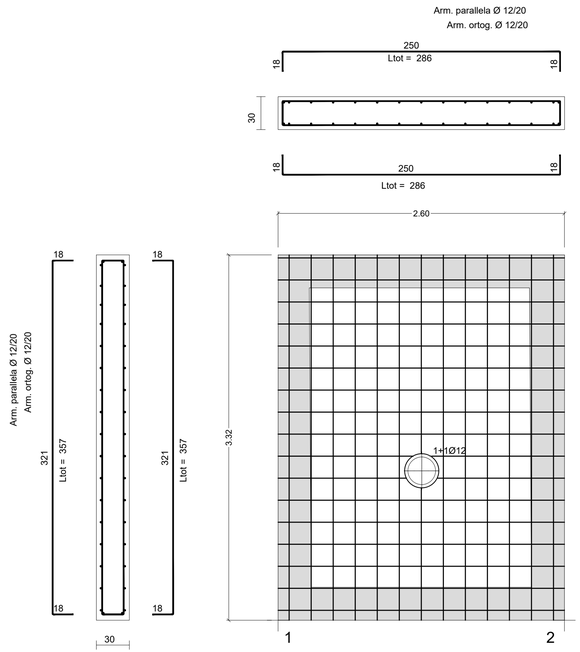

ARMATURA PARETE 3-4

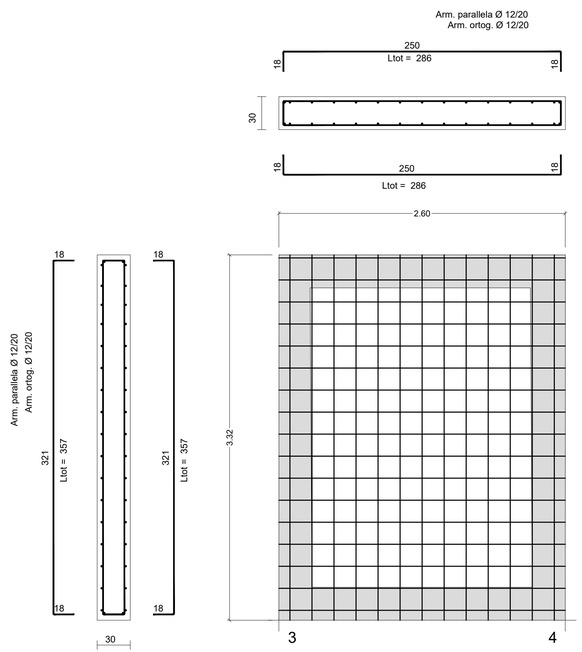

ARMATURA PARETE 5-6

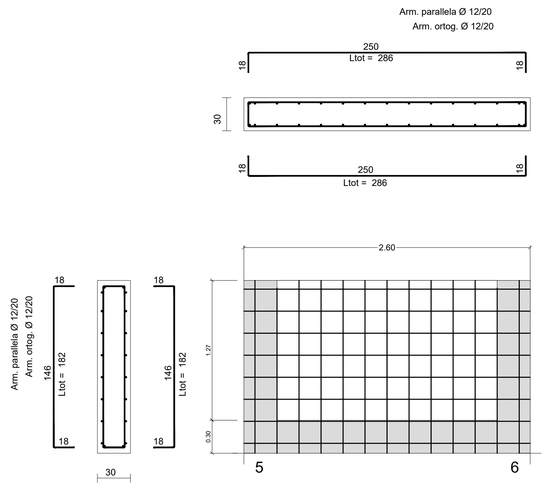

E' PREVISTO L'IMPIEGO DI:

a. Calcestruzzo pozzetti: classe C32/40, classe di esposizione XA1, rapporto a/c =0,50, classe di consistenza S4; dmax=22 mm;
b. Calcestruzzo pali: classe C25/30, classe di esposizione XC2-XF1, rapporto a/c =0,50, classe di consistenza S4; dmax=22 mm;
c. Acciaio del tipo B 450 C costituito da tondini ad aderenza migliorata controllati in stabilimento;
d. Acciaio carpenteria metallica pali paratia: S355
e. Acciaio palancole LARSSEN serie AZ28: S240GP
f. Copriferro pozzetti: 45mm
g. Copriferro pali: 55mm
h. Classe di esecuzione delle strutture in acciaio: EXC3

ARMATURA PARETE 2-4

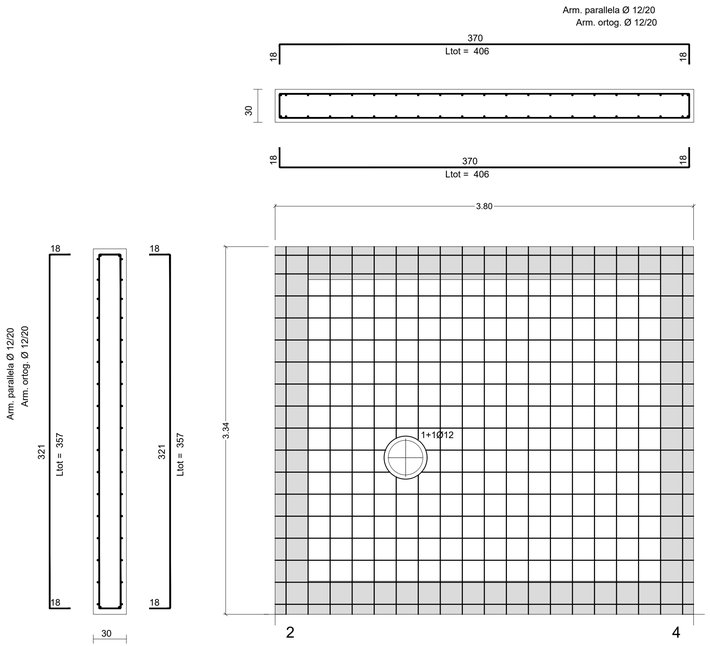

ARMATURA PARETE 1-3

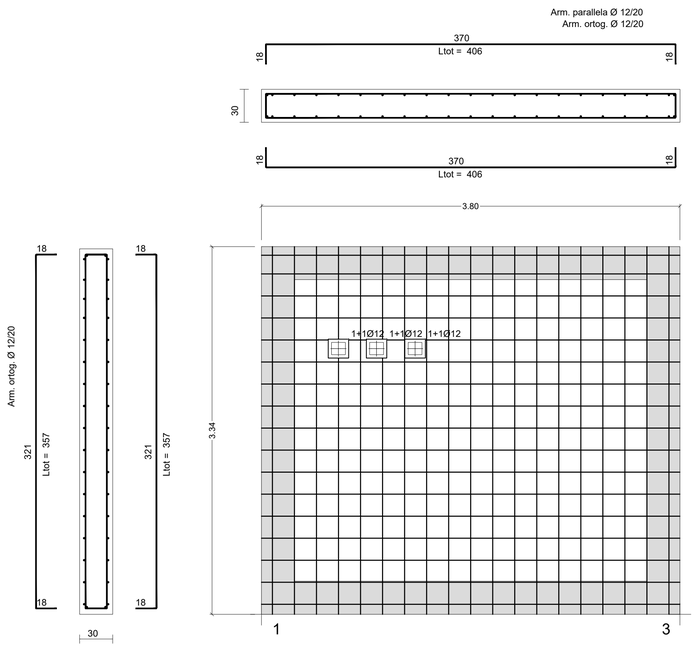

TABELLA RIASSUNTIVA FERRI UTILIZZATI		
diametri	lunghezza(cm)	peso(kg)
8	10633	42.00
12	98366	873.30
	TOTALE	915.20

COMPUTO METRICO RIASSUNTIVO	
CALCESTRUZZO (MC)	12.26
CASSEFORME (MQ)	91.73

ENTE IDRICO CAMPANO

REGIONE CAMPANIA

GORI

Protocollo d'intesa del 05 Agosto 2020
Regione Campania - Ente idrico campano - Gori Spa
Completamento degli interventi fognario-depurativo del bacino idrografico del fiume Sarno ricadenti nell'Ambito Distrettuale Sarnese Vesuviano di cui alla L.R. n. 15/2015



Comprensorio Depurativo Foce Sarno

Rete interna Torre Annunziata - progetto di completamento

GORI
UNITA' INVESTMENT, PROGRAM & SERVICES

INGEGNERIA
Il Responsabile
Ing. Giuseppina Riccio

INT. 7218

PROGETTO ESECUTIVO

Elaborato: C.2.4.3

Titolo: **Impianto di sollevamento "Via Magenta" - Nodo M3': Armature pareti**

Scala: 1:25

Rev	Motivo della revisione	Data	Redatto	Verificato	Approvato
0	Emissione per approvazione	Giugno 2023			

Esecuzione delle Opere	Prestazioni Specialistiche	Il Progettista	Il R.U.P.
		Prof. Ing. Giovanni Perillo	Ing. Fabrizio Chiocchio

ORDINE INGEGNERI CASERTA n.1804

Il presente progetto è protetto a termini di legge.